LJUDDÄMPARE
HRFV

Ljuddämpare
HRFV 125 – 315

Böjd ljuddämpare i huvudsak för montering i trånga utrymmen där man ej får plats för en motsvarande rak ljuddämpare.

Material

Yttermantel av förzinkad stålplåt Z275. Korrosivitetsklass C3. Isolering av 50 mm stenull. Kan även levereras i andra material såsom syrafast eller Magnelis®.

Övrigt

Godkänd i täthetsklass D.
Typgodkännande nr 1666/78.

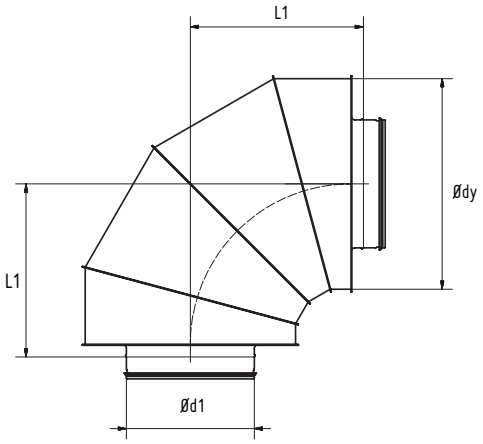

Ød1	Ødy	L1	Dämpning i dB för medelfrekvens Hz							Vikt
Nom	mm	mm	125	250	500	1000	2000	4000	8000	Kg
125	231	215	2	6	13	27	29	30	24	3,5
160	260	280	2	6	15	27	33	29	26	4,4
200	304	339	3	7	19	26	31	28	25	7,2
250	350	415	3	6	17	29	27	24	20	10,6
315	420	450	3	7	14	14	13	13	12	15,4

HALLSTRÖMS
SINCE 1914

Hallströms Verkstäder AB
Näldenvägen 23
SE- 835 40 NÄLDEN
SWEDEN

Vxl: +46 640 – 176 00

info@hallstroms.com
www.hallstroms.com